westa-gruppe

Schellen *(Auszug)*

für die Befestigung von unterschiedlichen Rohrprofilen und zur Befestigung der Rohre auf Metallformteile.
Fertigung nach Zeichnung und **Kundenwunsch**.

Materialien	**Aluminium (Standard)**	**3,0 mm**
	Edelstahl	1,5 mm
Standardausführung	aus Aluminium 3 mm mit einer umlaufend 4 mm dicken Schalldämmeinlage, inkl. Befestigungsmaterial	

Sonderausführungen für Form 1 und Form 3

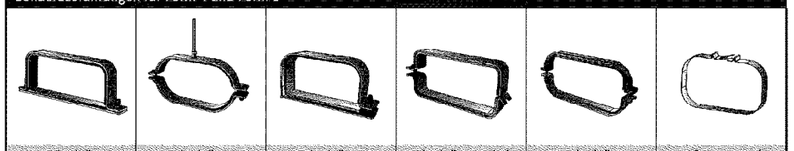

Rohrschelle unten verschraubt	Rohrschelle mit Gewindestange	Rohrschelle mit einseitigem Scharnier	Rohrschelle mit Gelenk	Rohrschelle, verstärkte Ausführung *(nur in Edelstahl)*	Aufhängungs- und Verlegungsschelle *(wird vor Ort gebogen)*

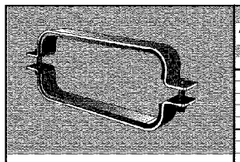

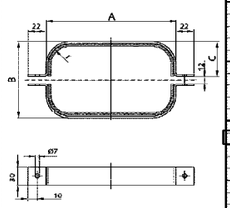

Bild 5.1

Quadroflex®-Rohr - Form 1				Schelle				Gewicht Schelle **Aluminium** isoliert	Artikel-Nr. (Aluminium-Standard)
Anschluss-Ø	Nennmaß		Eckradius				Eckradius		
d_1	a	b	R	A	B	C	R		
mm	mm	mm	mm	mm	mm	mm	mm	kg/Stück	
66	**80**	**40**	15	100	60	24	22	0,12	**66**QPS1MALU
73	**80**	**50**	15	100	70	29	22	0,13	**73**QPS1MALU
75	**90**	**40**	12	110	60	24	19	0,13	**75**QPS1MALU
78	**100**	**40**	15	120	60	24	22	0,13	**78**QPS1MALU
82	**100**	**50**	15	120	70	29	22	0,14	**82**QPS1MALU
89	**105**	**50**	15	125	70	29	22	0,14	**89**QPS1MALU
91	**109**	**41**	6	129	61	24,5	13	0,15	**91**QPS1MALU
92	**100**	**60**	15	120	80	34	22	0,15	**92**QPS1MALU
102	**107**	**73**	20	127	93	40,5	27	0,16	**102**QPS1MALU
103	**105**	**75**	20	125	95	41,5	27	0,16	**103**QPS1MALU
105	**115**	**60**	10	135	80	34	17	0,16	**105**QPS1MALU
110	**125**	**60**	12	145	80	34	19	0,16	**110**QPS1MALU
116	**130**	**65**	13	150	85	36,5	20	0,17	**116**QPS1MALU
125	**142**	**70**	15	162	90	39	22	0,18	**125**QPS1MALU
126	**170**	**40**	12	190	60	24	19	0,18	**126**QPS1MALU
130	**135**	**75**	6	155	95	41,5	13	0,18	**130**QPS1MALU
140	**155**	**85**	20	175	105	46,5	27	0,19	**140**QPS1MALU**001**
140	**160**	**80**	20	180	100	44	27	0,19	**140**QPS1MALU**002**
151	**170**	**80**	13	190	100	44	20	0,20	**151**QPS1MALU
151	**200**	**50**	12	220	70	29	19	0,20	**151**QPS1MALU**001**
156	**170**	**140**	15	140	160	74	22	0,20	**156**QPS1MALU
156	**140**	**120**	15	160	140	64	22	0,20	**156**QPS1MALU**001**
159	**185**	**80**	15	205	100	44	22	0,20	**159**QPS1MALU
159	**155**	**105**	10	175	125	56,5	17	0,20	**159**QPS1MALU**002**
167	**140**	**150**	30	160	170	79	37	0,21	**167**QPS1MALU
168	**152**	**127**	15	172	147	67,5	22	0,21	**168**QPS1MALU
174	**220**	**80**	30	240	100	44	37	0,22	**174**QPS1MALU
176	**195**	**110**	30	215	130	59	37	0,22	**176**QPS1MALU
179	**220**	**90**	30	240	110	49	37	0,22	**179**QPS1MALU
181	**220**	**80**	15	240	100	44	22	0,22	**181**QPS1MALU
183	**195**	**120**	30	215	140	64	37	0,23	**183**QPS1MALU
184	**195**	**110**	15	215	130	59	22	0,23	**184**QPS1MALU
184	**158**	**146**	15	178	166	77	22	0,23	**184**QPS1MALU**001**
186	**170**	**150**	30	190	170	79	37	0,23	**186**QPS1MALU
186	**180**	**140**	30	200	160	74	37	0,23	**186**QPS1MALU**001**
186	**150**	**170**	30	170	190	89	37	0,23	**186**QPS1MALUH
189	**195**	**110**	6	215	130	59	13	0,23	**189**QPS1MALU
196	**195**	**145**	30	215	165	76,5	37	0,24	**196**QPS1MALU
199	**267**	**80**	30	282	100	44	37	0,24	**199**QPS1MALU
200	**210**	**133**	30	230	153	70,5	37	0,24	**200**QPS1MALU
205	**200**	**150**	30	220	170	79	37	0,25	**205**QPS1MALU
212	**210**	**150**	30	230	170	79	37	0,25	**212**QPS1MALU
218	**180**	**190**	30	200	210	99	37	0,26	**218**QPS1MALU
228	**274**	**110**	30	294	130	59	37	0,27	**228**QPS1MALU
232	**266**	**126**	30	286	146	67	37	0,27	**232**QPS1MALU
234	**260**	**120**	12	280	140	64	19	0,27	**234**QPS1MALU**001**
234	**120**	**260**	12	140	280	134	19	0,27	**234**QPS1MALU**002**
237	**267**	**133**	30	287	153	70,5	37	0,27	**237**QPS1MALU
242	**270**	**140**	30	290	160	74	37	0,28	**242**QPS1MALU
246	**304**	**104**	22	324	124	56	29	0,28	**246**QPS1MALU
260	**270**	**170**	30	290	190	89	37	0,29	**260**QPS1MALU
268	**270**	**180**	30	290	200	94	37	0,30	**268**QPS1MALU
281	**270**	**200**	30	290	220	104	37	0,31	**281**QPS1MALU
307	**270**	**240**	30	290	260	124	37	0,33	**307**QPS1MALU

Stamm-Artikel-Nr.:
QPS1MALU (Aluminium - Standard)
QPS1MIX (Edelstahl)

Bestellbeispiele:
Rohrschelle (mittig verschraubt)
für Quadroflex®-Rohr Form 1 - 170 x 150 mm mit
Anschluss-Ø 186 mm
186QPS1MALU (Aluminium)
186QPS1MIX (Edelstahl)

Rohrschelle (mittig verschraubt)
für Quadroflex®-Rohr Form 1 - 180 x 140 mm mit
Anschluss-Ø 186 mm
186QPS1MALU**001** (Aluminium)
186QPS1MIX**001** (Edelstahl)

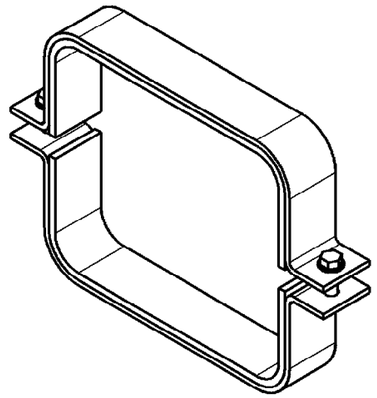

ISOMÉTRICA

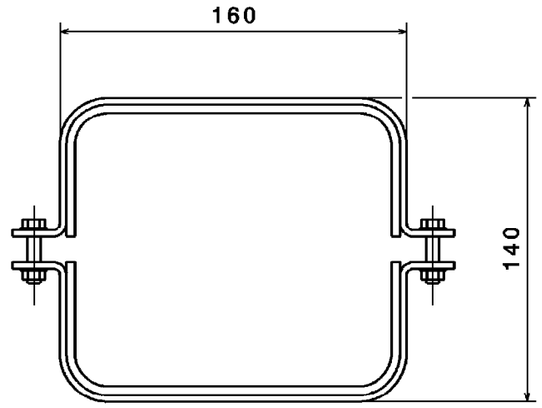

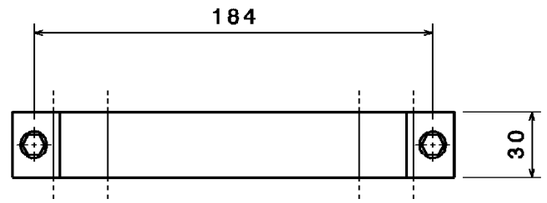

AE00001510117 AED0001586208	000	1	CLAMP FOR QUADROFLEX DUCT - SHAPE 1; 140X120 BRIDA PARA CONDUCTO QUADROFLEX FORMA 1; 140X120 DA 139MM	WESTAFLEX 156QPS1MALU001	0.200
Part Number Drawing Number	Item	Qty	Description	Norm;Material Dimensions (LxW)	Mass (kg)

CONFIDENTIAL INFORMATION
The reproduction, distribution and utilization of this document as well as the communication of its contents to others without express autorization is prohibited.Offenders will be held liable for the payment of damages.
All right reserved in the event of the grant of a patent, utility model or design

RELEASED

Technical Application		0.200 kg	A2	Barcelona	DSG	0
- ---	---	WESTAFLEX 156QPS1MALU001			
- ---					
- ---					
- ---					
- ---					
- ---					
- ---					
--A NEW CREATION/VERSION		N° original draw	N° replacemnt draw	N° Replaced Draw	
Index Revision notification number					

---	Drawn	2017-02-08	E JAMORA
	Checked	2017-03-08	GIVAZQUE
	Approved	2017-03-08	GEFORCAD
	Date	Name	
	en/sp	mm	

ALSTOM Transport

CLAMP FOR QUADROFLEX DUCT - SHAPE 1; 140X120
BRIDA PARA CONDUCTO QUADROFLEX FORMA 1; 140X120 DA 139MM

AE00001510117 / AED0001586208 --A -- 1/1