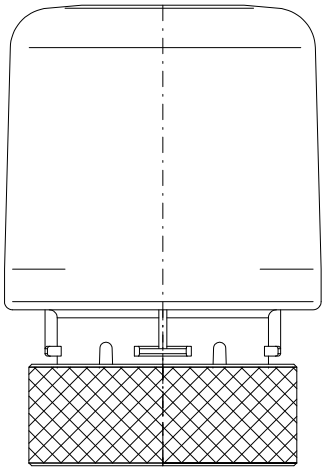

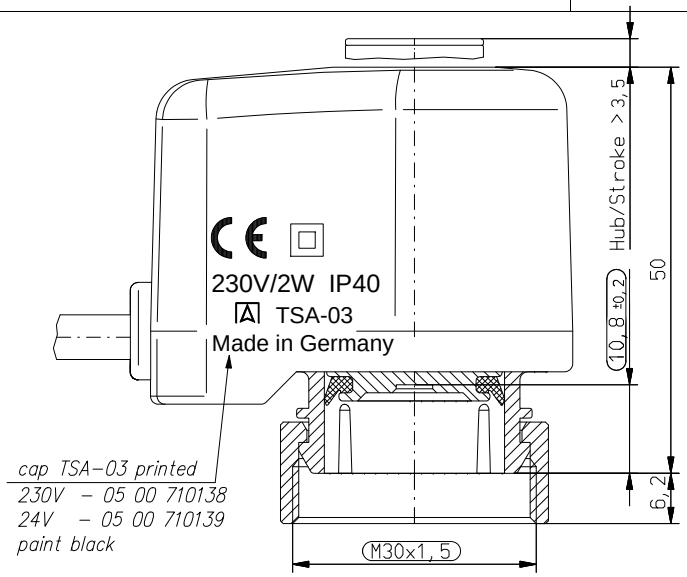

Operating mode:	Without energy closed valve.
Power of a spring:	80 +15/–10N
Threaded connection:	M30x1,5–AG
Cable length:	1 m (39,4 inch) with wire end sleeve, exit of cable at the back.
Type of protection:	Protection–isolated, IP 40
Print color:	black (Schwarz)
Stroke:	>3,5mm (3,0mm at ambient temperature 35°C in a maximum of 5 min, or 3,0mm at ambient temperature 20°C in a maximum of. 6 min).
Ambient temperature:	max. 60° C
Shift signalling:	Through white pestle i
Opening time:	< 5 min for valve port
Time to close:	In dependence on the ambient temperature.
Colors (Farben):	Cover white – Threaded nut brass color
Mounting situation:	Mounting situation arbitrary.
Nut	brass, nature

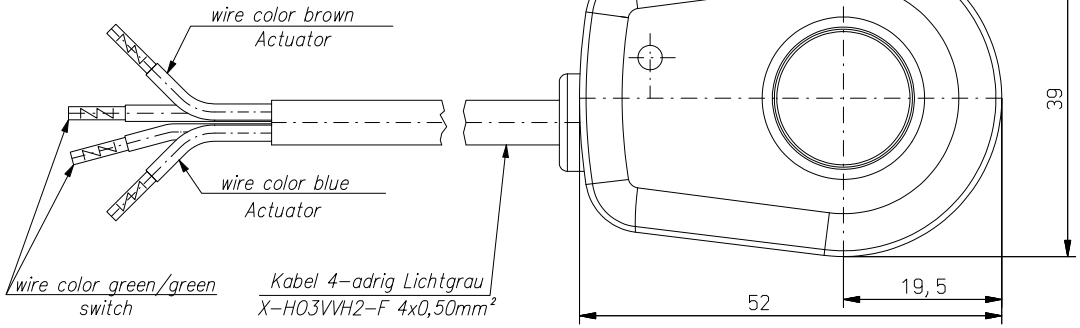

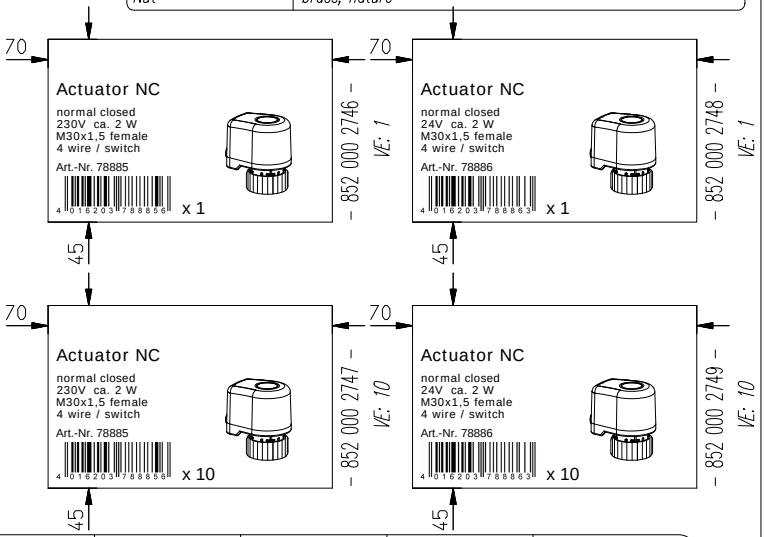

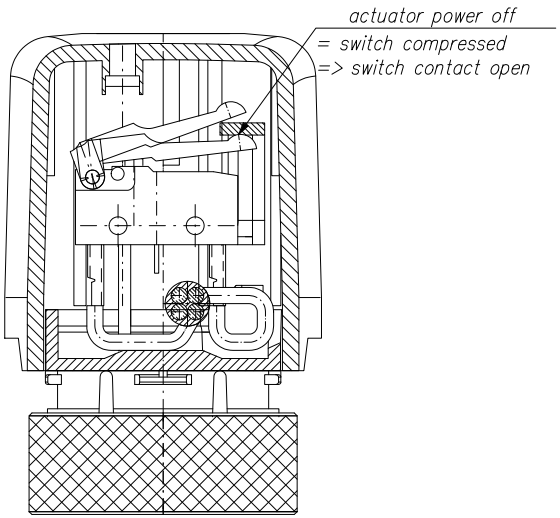

78886	24 V	853 000 0137	800 000 0066	852 000 2748	800 001 0005	852 000 2749
78885	230 V	853 000 0137	800 000 0066	852 000 2746	800 001 0005	852 000 2747
AFRISO articel	voltage	mounting instruction	single–carton	label packing unit x1	covering box x10	label packing unit x10

AFRISO EURO-INDEX

Freimaßtoleranzen DIN ISO 2768 mittel

Maßstab 2:1 | Wzg. Nr:

datasheet

	Datum	Name
Bearb.	16.10.2009	Rohrbach
Gepr.	16.10.2009	Hz
Norm		
CAD:	C:00019580.SZA	

Actuator TSA-03 IG neutral 230V with switch

78885

Blatt 01 Bl.

Zust. | Änderung | Datum | Name | Druckdatum: 26.10.2009 | Ers. f.: | letzter Ind:

Für diese Unterlagen behalten wir uns alle Rechte vor. Ohne unsere vorherige Zustimmung darf sie weder vervielfältigt, noch Dritten zugänglich gemacht werden, und sie darf durch den Empfänger oder Dritte auch nicht in anderer Weise mißbräuchlich verwertet werden.