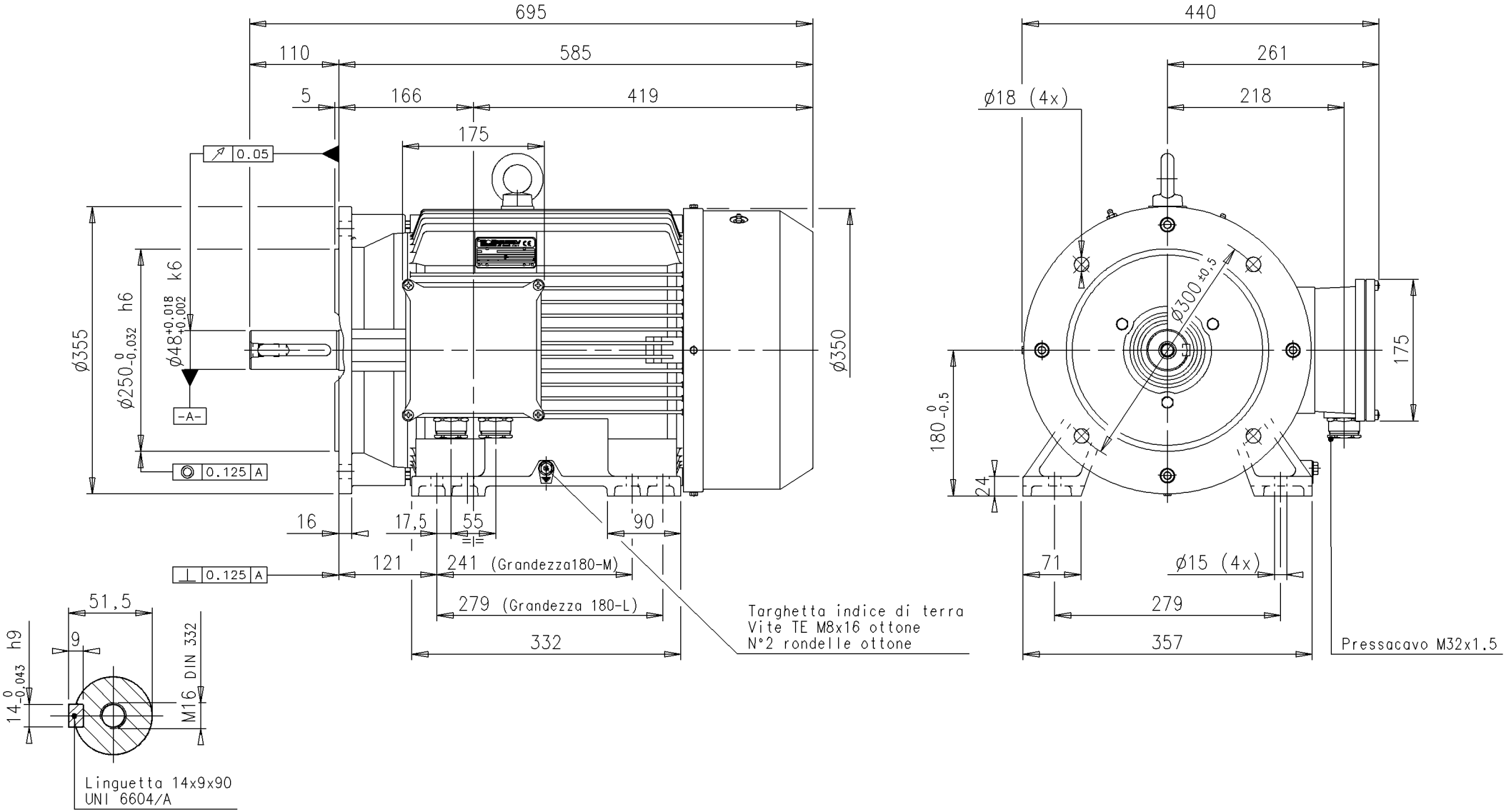

Rev.	Modifiche	Data	Firma

Corrispondenza tra segni di lavorazione e rugosità

▽▽▽▽ ≈	0,2
▽▽▽ ≈	0,8
▽▽ ≈	3,2
▽ ≈	12,5
~ ≈	▽

Tolleranze per parti lavorate senza indicazioni (UNI 5307-63)

Dimensioni	Scost.
fino a 6 mm	± 0,1
oltre 6 fino a 30 mm	± 0,2
oltre 30 fino a 120 mm	± 0,3
oltre 120 fino a 315 mm	± 0,5
oltre 315 fino a 1000 mm	± 0,8

CODICE MATERIA PRIMA

CODICE SEMILAVORATO

Materiale

Trattamenti

MOTORE TIPO 5B 180 M-L

Ingombro forma IM B35

SCALA

PESI

Grezzo

Finito

Mod. N.

08-06-06	COFFELE M.	
Data	Compilato	Controllato

ISGEV ARZIGNANO-Vicenza

N.

Rev.

Disegno di proprietà della ISGEV che si riserva i diritti imposti dalle leggi

Cart. N.

Cass. N.