Livello di isolamento: 17,5/38/95 kV

Note tecniche:

✓Isolamento a secco in resina;
✓Installazione per interno;
✓Modello per inserzione fase-terra con portafusibile;
✓Frequenza 50Hz oppure 60Hz;
✓Ad uno o più rapporti sul primario ottenuti mediante prese sul secondario;
✓Fattore di tensione nominale: 1,9 per 8 ore;
✓ Potenza termica complessiva: 250VA;
✓Caratteristiche diverse a richiesta;
✓ TV secondo norme IEC; a richiesta anche secondo norme IEEE;

Accessori disponibili (a richiesta):

Piastra di base (di serie); Coprimorsetti; Targa dati supplementare; Fusibile.

Basic insulation level: 17,5/38/95 kV

Technical notes:

✓Dry insulation in resin;
✓Indoor installation;
✓Earthed voltage transformer type with fuse holder;
✓Frequency 50Hz or 60Hz;
✓Multiratio obtained by secondary reconnection;
✓ Rated voltage factor:1,9 for 8 hours;
✓Max total thermal power: 250VA;
✓Different caharacteristics on request;
✓VT according to IEC Standard; also to IEEE Standards on request;

Accessories available (on request):

Metal base plate (standard); Sealable cover; Supplementary name plate; Fuse.

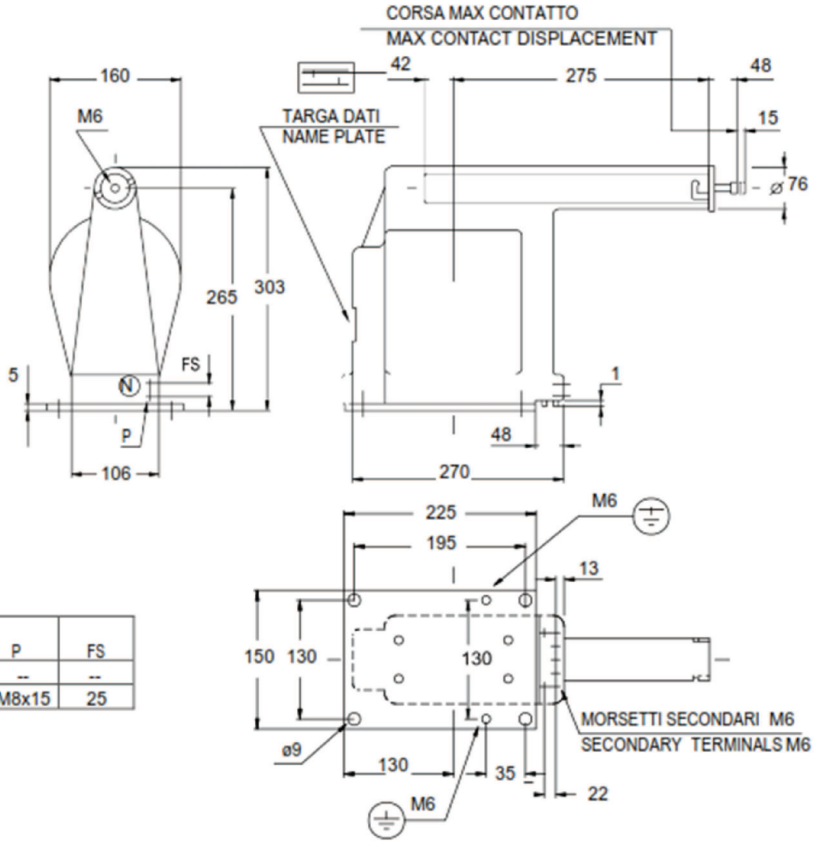

MODELLO TYPE	P	FS
EPR 10F	--	--
EPR 10FS	M8x15	25

Peso: circa 18 kg
Weigth: about 18 kg

Dimensioni in mm
Dimensions in mm