DATI TECNICI PRESSOSTATO "XP201A"
TECHNICAL DATA PRESSURESWITCH "XP201A"

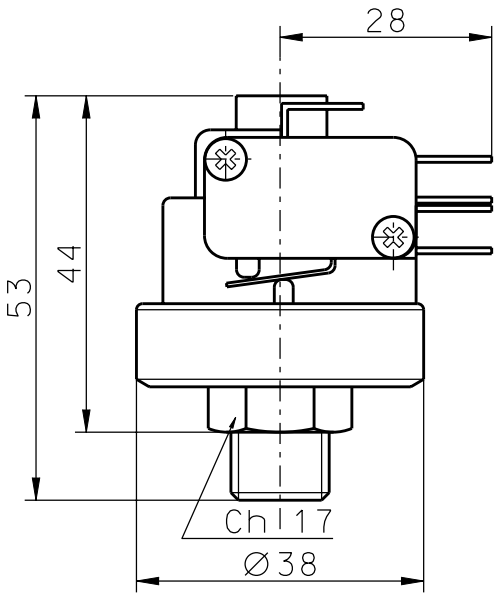

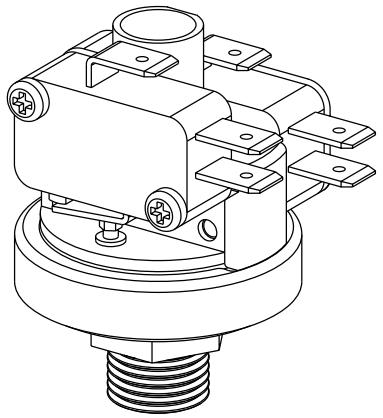

Collegamenti e schemi elettrici
Connections and electric plants

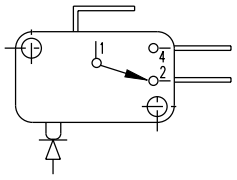

CARATTERISTICHE COSTRUTTIVE

ATTACCO AL PROCESSO - acciaio inox AISI304
FILETTATURE - 1/8, 1/4 ISO228/ISO7/NPT
CALOTTA - tecnopolimero (PPS-PA)
MEMBRANA - AISI316
GRADO DI PROTEZIONE - IP00
REGOLAZIONE - con vite
TENSIONE IMPULSIVA NOMINALE - 2,5KV
INTERVENTO ELETTRICO - SPDT 16(4)-250Vac μ
SPST-NC/NO 16(4)-250Vac μ
SPDT 21(8)-250Vac μ
SPDT 0,1(0,05)-250Vac μ
UL/CSA - SPDT 15A-125/250Vac μ
INTERVALLO MAX. TRA I 2 MICRO. - 1,3 bar (altro su richiesta)
CONNESSIONE ELETTRICA - fast-on 6,3x0,8
TEMPERATURA AMBIENTE DI FUNZIONAMENTO - T125°C
UTILIZZARE CONDUTTORI RESISTENTI AL CALORE T138°C
PRESSIONE DI SCOPPIO - maggiore di 40 bar
TIPO DI AZIONE E CARATTERISTICHE COMPLEMENTARI - 1B
GRADO DI INQUINAMENTO - 2
DERIVA TERMICA - 0,04 bar ogni 10°C rispetto alla temperatura di 20°C

CONSTRUCTION FEATURES

PRESSURE CONNECTION - stainless steel AISI304
THREAD - 1/8, 1/4 ISO228/ISO7/NPT
MAIN BODY - tecnopolymer (PPS-PA)
MEMBRANE - AISI316
PROTECTION DEGREE - IP00
ADJUSTMENT - by screw
RATED IMPULSE VOLTAGE - 2,5KV
ELECTRIC INTERVENTION - SPDT 16(4)-250Vac μ
SPST-NC/NO 16(4)-250Vac μ
SPDT 21(8)-250Vac μ
SPDT 0,1(0,05)A-250Vac μ
UL/CSA - SPDT 15A-125/250Vac μ
MAX. GAP BETWEEN 2 MICRO. - 1,3 bar (others on request)
ELECTRIC CONNECTION - terminal 6,3x0,8
OPERATING AMBIENT TEMPERATURE - T125°C
USE HEAT RESISTANT CONDUCTORS T138°C
BURST PRESSURE - higher than 40 bar
TYPE OF ACTION - 1B
DEGREE OF POLLUTION - 2
THERMIC DRIFT - 0,04 bar for 10°C with respect to temperature of +20°C

MODELLO TYPE	CAMPO DI REGOLAZIONE SETTING INTERVAL	PRESS. PROVA TEST PRESSURE	DIFFERENZIALE FISSO FIX DIFFERENTIAL
XP201A	0,2 ÷ 1,2 bar	4 bar	0,2+/-0,1 bar
	1 ÷ 2,5 bar	5 bar	0,2+/-0,1 bar
	1,5 ÷ 4 bar	6 bar	0,25+/-0,15 bar
	2 ÷ 6 bar	8 bar	0,4+/-0,15 bar
	4 ÷ 9* bar	10 bar	0,6+/-0,25 bar
	9 ÷ 15* bar	17 bar	0,8+/-0,3 bar
	15 ÷ 20* bar	22 bar	1+/-0,5 bar

*No per mercato UL/CSA - Not for UL/CSA market

Omologazioni: EN60730-1, EN60730-2-6, UL/CSA File E157180
Homologations: EN60730-1, EN60730-2-6, UL/CSA File E157180

CE 0497 EN 03 C UL US

AGOTEC

Dati tecnici e dimensioni sono validi al momento della stampa. Cambiamenti possono essere apportati senza comunicazione.
Technical data and dimension are valid at the moment of print. Changeas may be done without communication.