NAPETOST / VOLTAGE	230V
FREKVENCA / FREQUENCY	50Hz
NAZIVNA MOČ / NOMINAL POWER	1100W

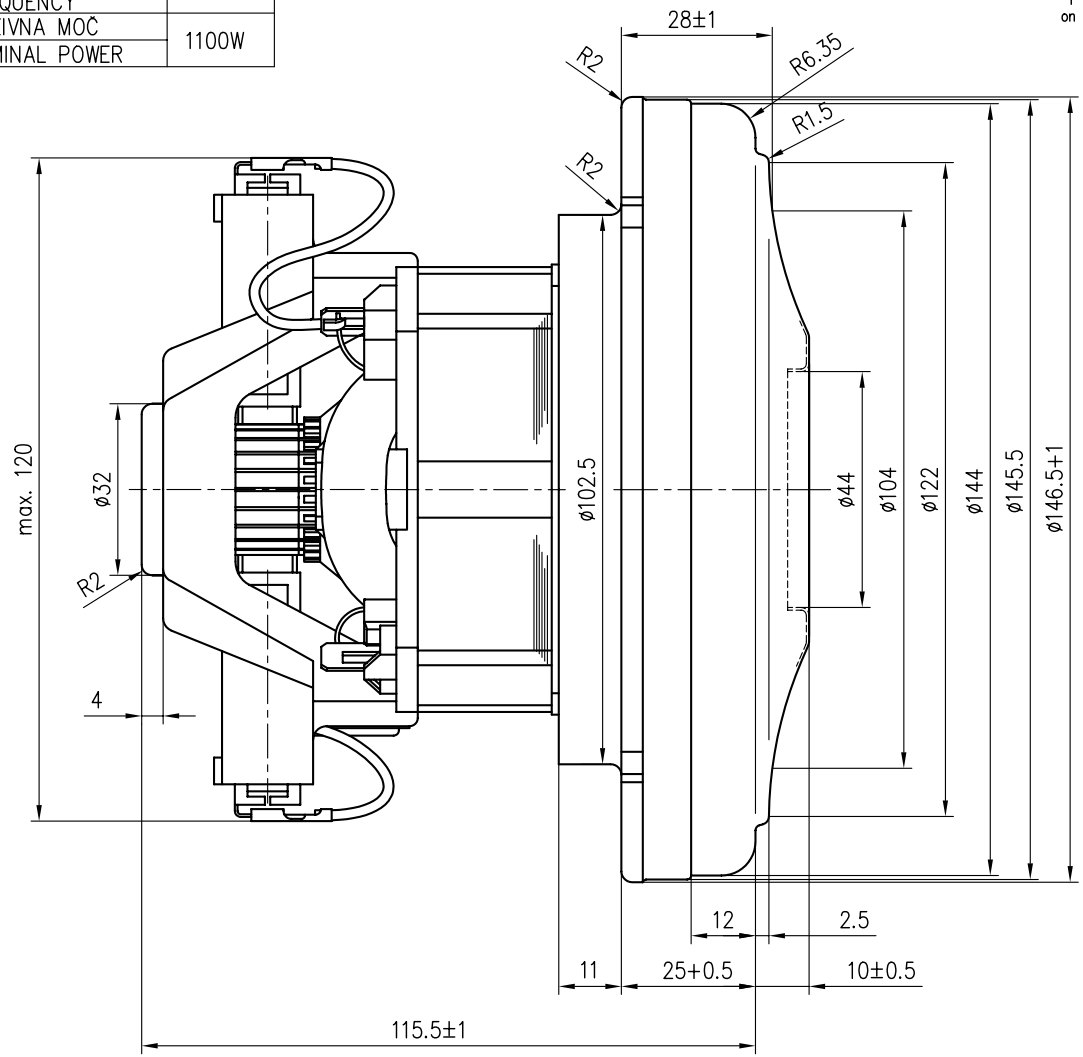

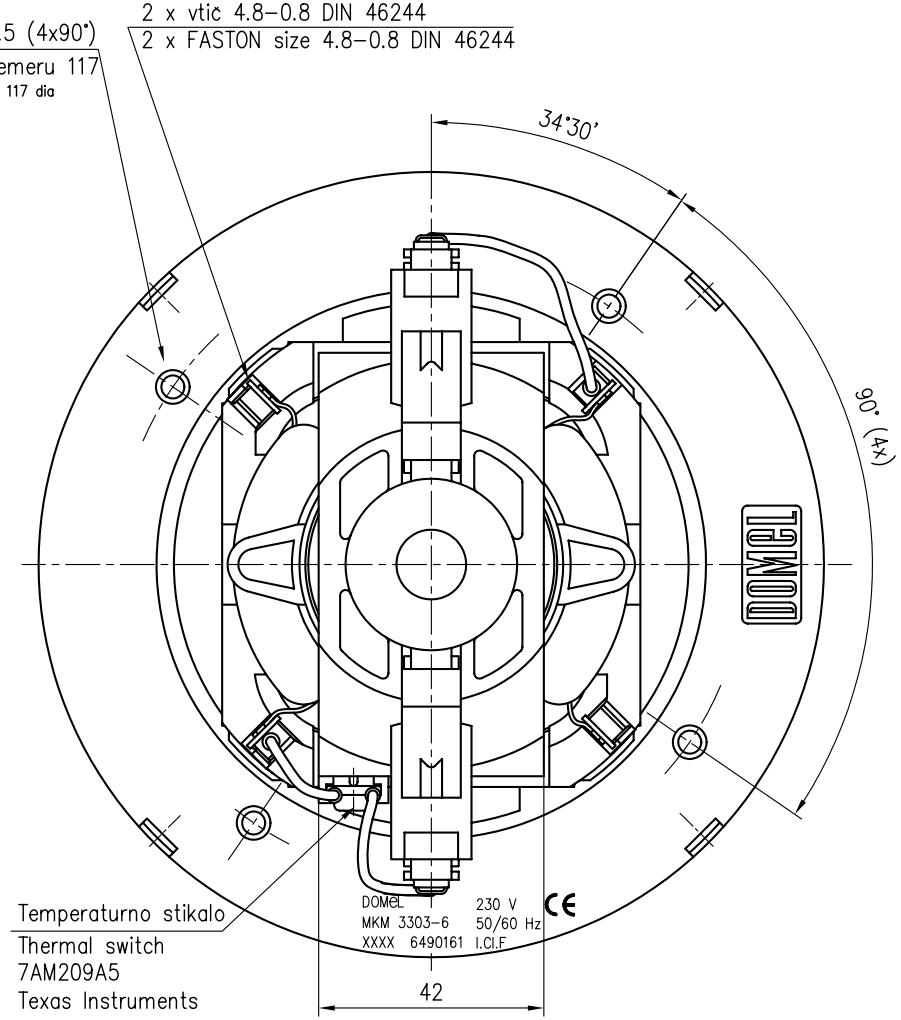

OSNOVNE ZNAČILNOSTI		TYPICAL CHARACTERISTICS	
IZVEDBA	ENOSTOPENJSKA	FAN SYSTEM	SINGLE STAGE
VLEŽAJENJE	DVA KROGLIČNA LEŽAJA	BEARINGS	DUAL BALL
VRSTA PRETOKA	SKOZI MOTOR	DISCHARGE	THRU FLOW
SMER VRTENJA	LEVA	DIRECTION OF ROTATION	CCW

All dimensions in mm.

Ozn.	St. obvestila	Datum	Ime
C1	7488	02.02.06	A.Zadravec
B1	5770	13.02.01	A.Zadravec
A1	5209	09.07.99	A.Zadravec

Tolerance odprtih mer: ISO 2768 – m

Površinska hrapavost

Merilo: 1:1

Original format: ISO 5457 – A3

Gradivo

	Datum	Ime
Izdel.	09.10.00	A.Zadravec
Pregl.	09.07.99	J.Kavčič

Naziv: SESALNA ENOTA
VACUUM CLEANER MOTOR
MKM 3303-6

DOMEL
Otoki 21, 4228 Železniki, Slovenija

Koda: 496.3.303-6

List 3+
Stran 1

Pripadnost

Namesto

Obr.: 02-01/3
Izdelano s CAD – ročno spreminjanje ni dovoljeno!
Vsak prenos tretjim osebam ali uporaba v nedogovorjene namene ni dovoljena po zakonu o avtorskih pravicah