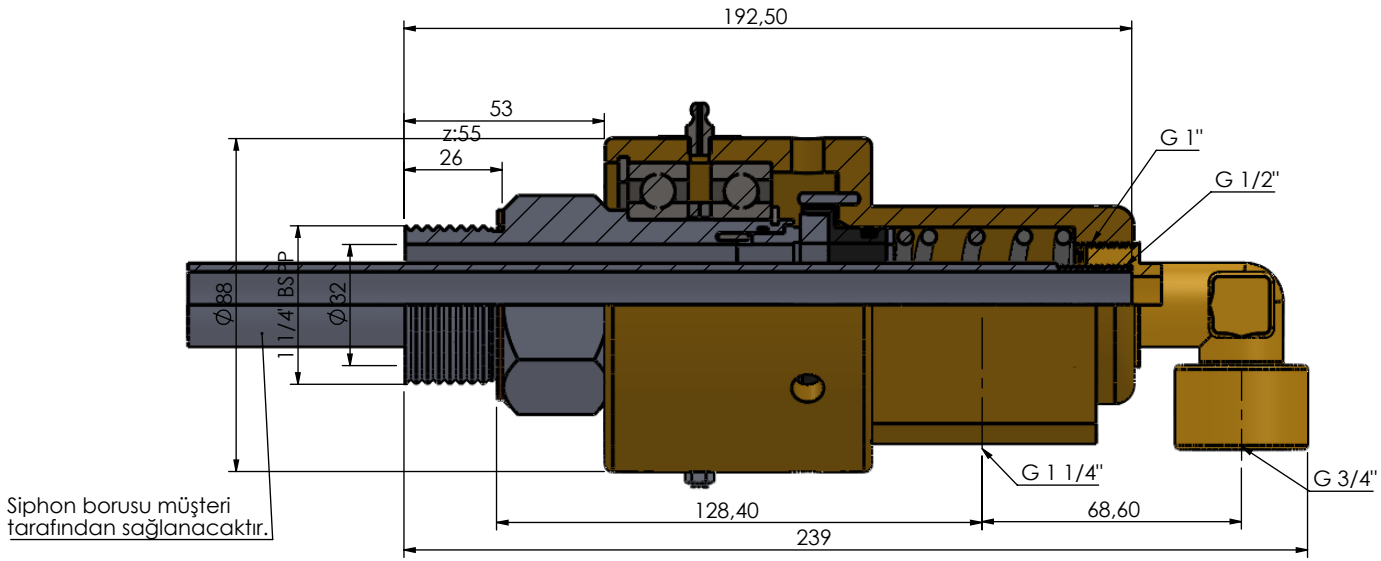

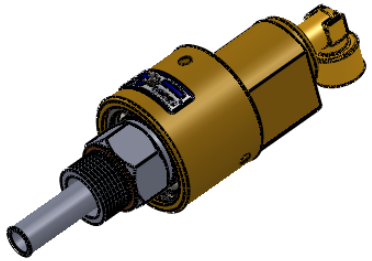

Çalışma Koşulları		
Akışkan:	Su, Buhar, Kızgın Yağ, Hava, Hidrolik, Vakum	
Maks. Su Basıncı:	50 Bar	750 psi
Maks. Buhar Basıncı:	1 Bar	14.5 psi
Maks. Kızgın Yağ Basıncı:	7 Bar	100 psi
Maks. Sıcaklık	160 °C	320 °F
Maks. Devir:	2,500 dev/dak	
Filtrasyon:	60µm	
Kuru Çalışma:	Mümkün Değil	

ESZ MAKİNA İNŞAAT SAN. VE DIŞ TİC. LTD. ŞTİ.
İSTANBUL - TÜRKİYE
TEL: +90 (212) 210 52 07 - 08 FAX: +90 (212) 210 52 09
www.eszmakina.com info@eszmakina.com

ROTOFLUID

Döner Bağlantı Elemanları
Swivel Bağlantı Elemanları
Küresel Bağlantı Elemanları

PARÇA ADI:

1 1/4" 400 SERİSİ DÖNER BAĞLANTI ELEMANI

SIZDIRMAZLIK GRUBU: KARBON & SIC

STOK KODU: SAĞ DİŞ 412-3131-312R+S15
SOL DİŞ 412-3131-312L+S15

AĞIRLIK: 4 kgs | ÖLÇEK:1:2 | A4Y

AKSİ BELİRTİLMEDİKÇE TOLERANSLAR			
ANMA BOYUTU	0.5-6	6-30	30-250
BOYUT TOL.	±0.05	±0.1	±0.2
DELİK (ÇAP) "	+0.05	+0.1	+0.2
MİL (ÇAP) "	-0.05	-0.1	-0.2

	ADI VE SOYADI	TARİH
ÇİZEN	ERAY AYHAN	07.09.2016
ONAY	ERAY AYHAN	07.09.2016

TARİH	REV. NO:	AÇIKLAMA	ÇİZEN

ÇİZİMİN TÜM HAKLARI "ESZ MAKİNA" YA AİTTİR.YAZILI İZNİ OLMADAN KULLANILMASI YADA KOPYALANMASI YASAKTIR